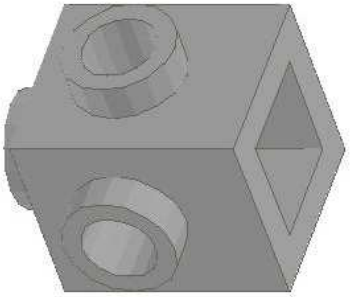

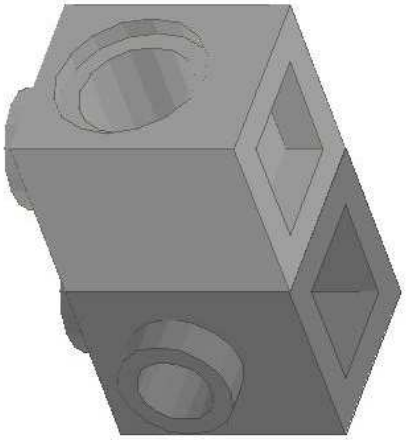

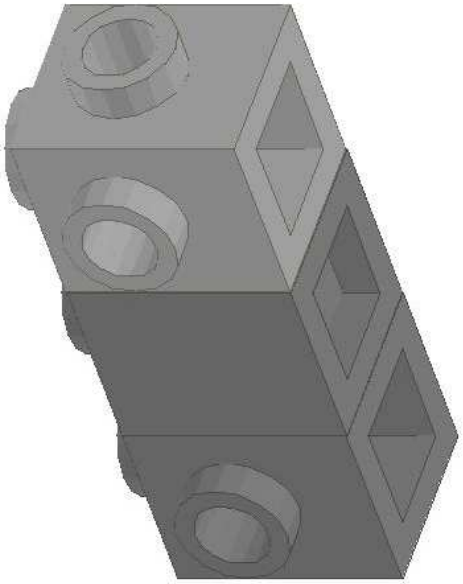

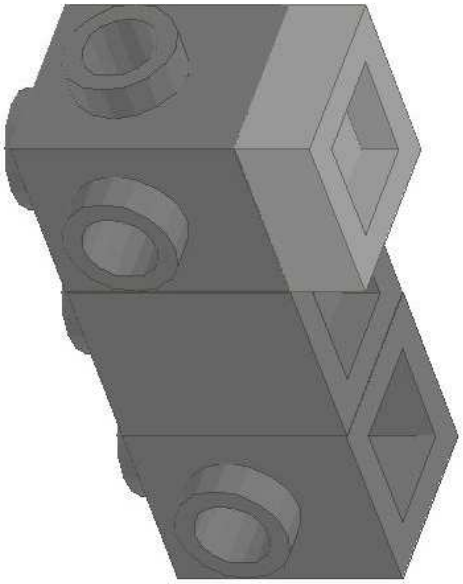

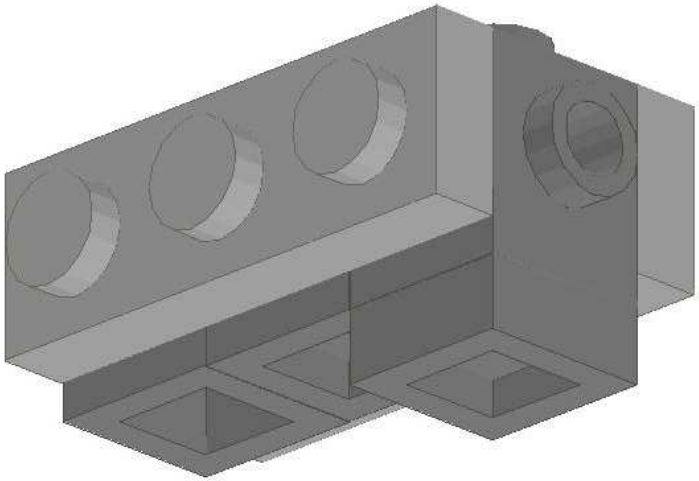

5

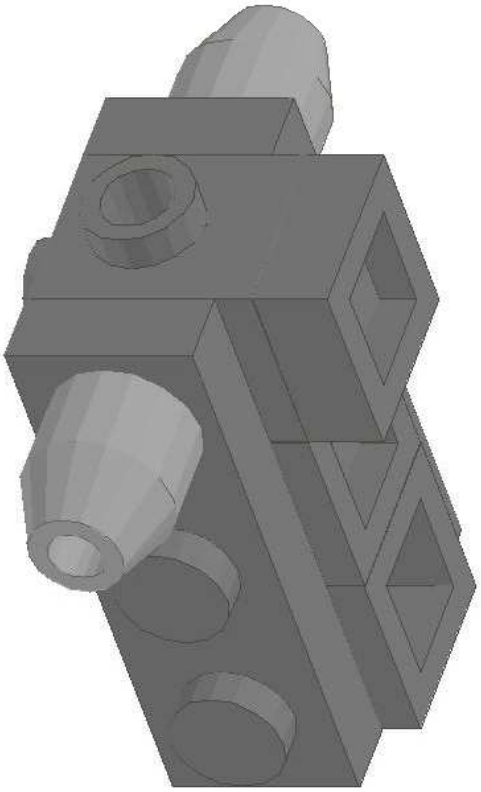

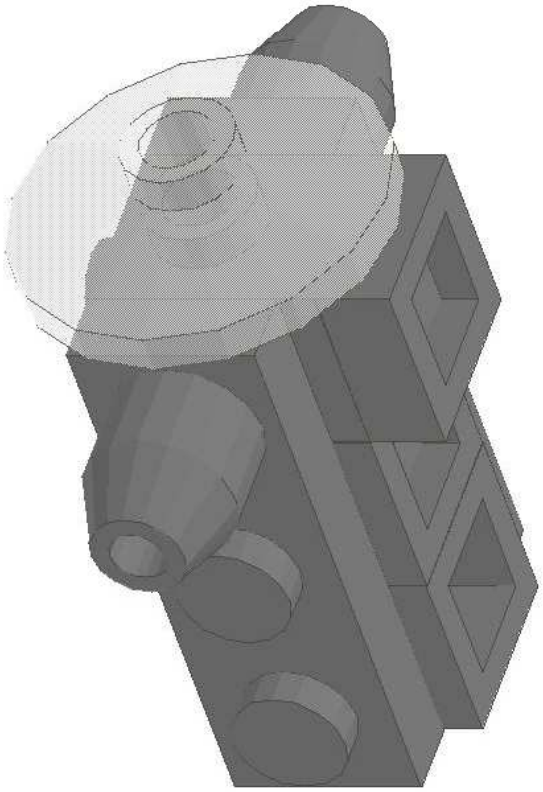

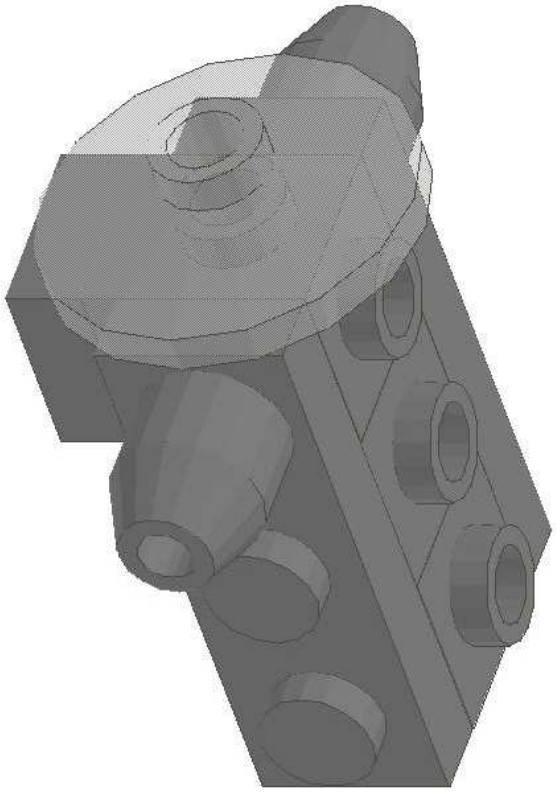

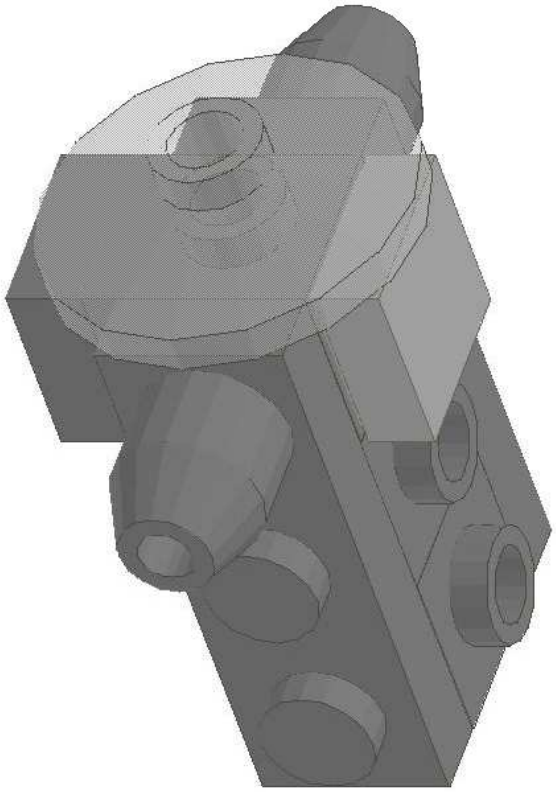

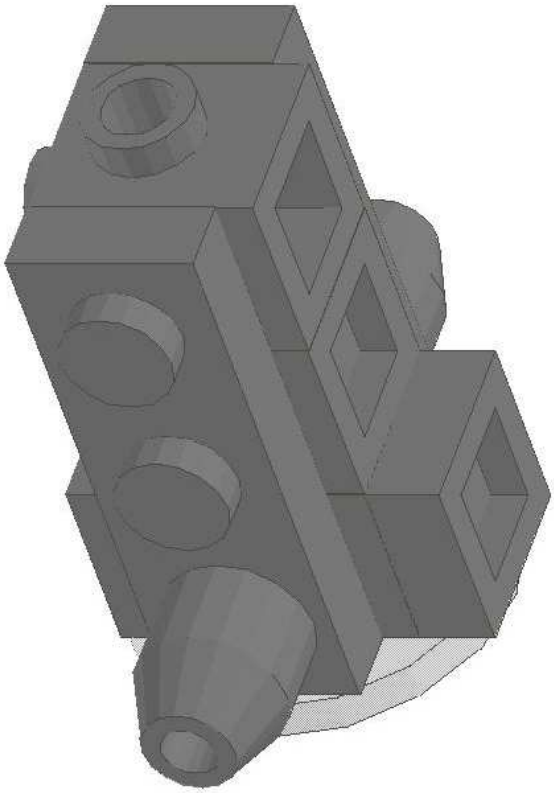

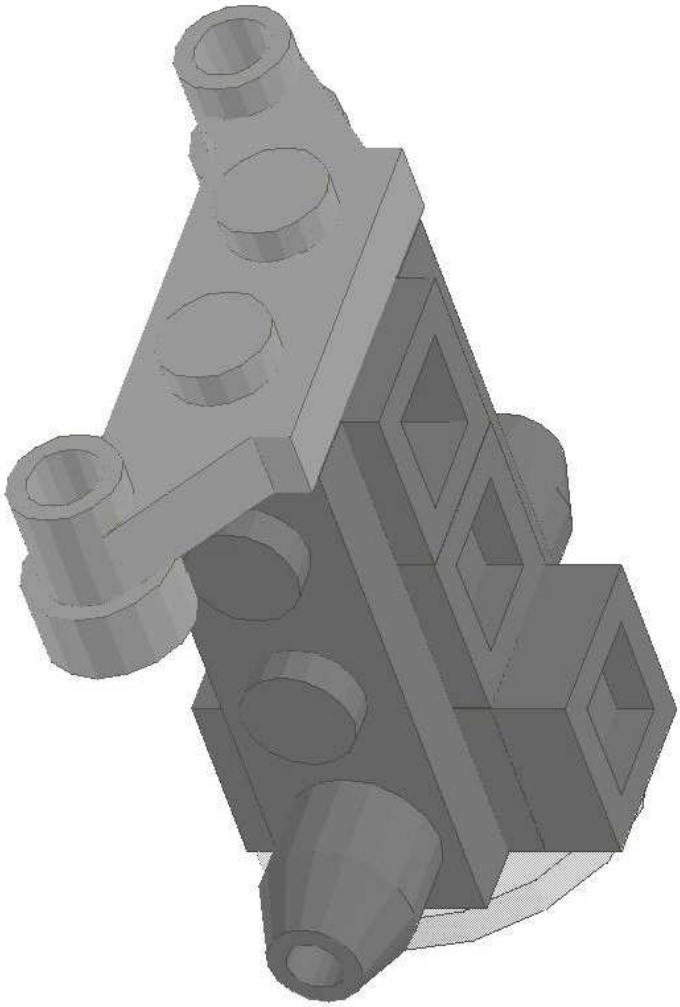

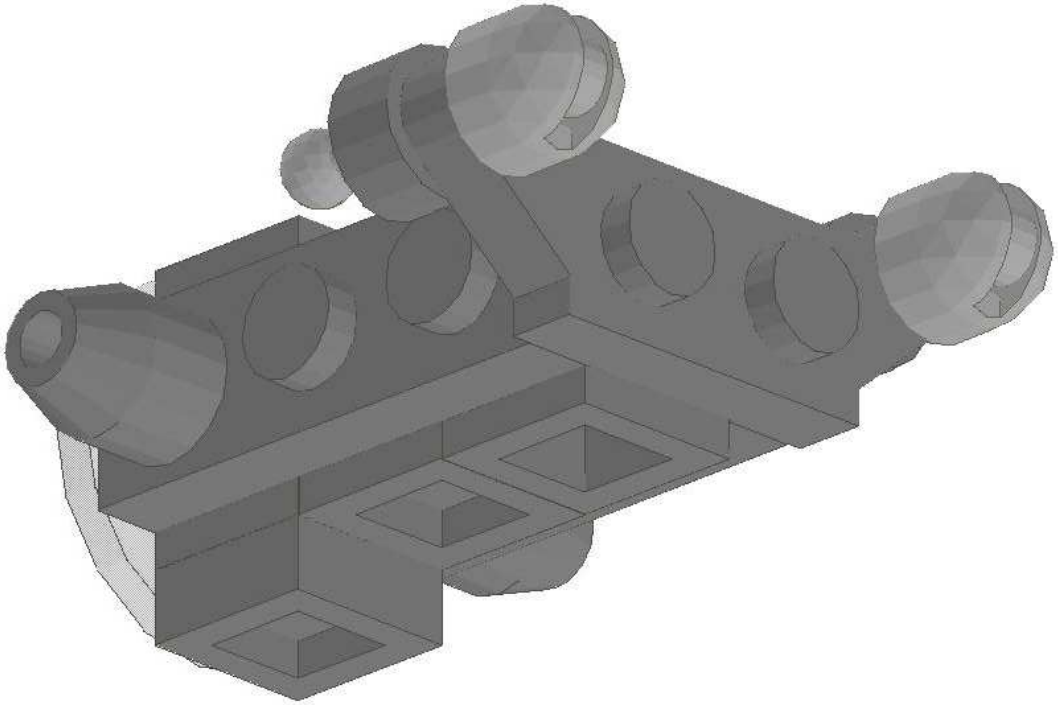

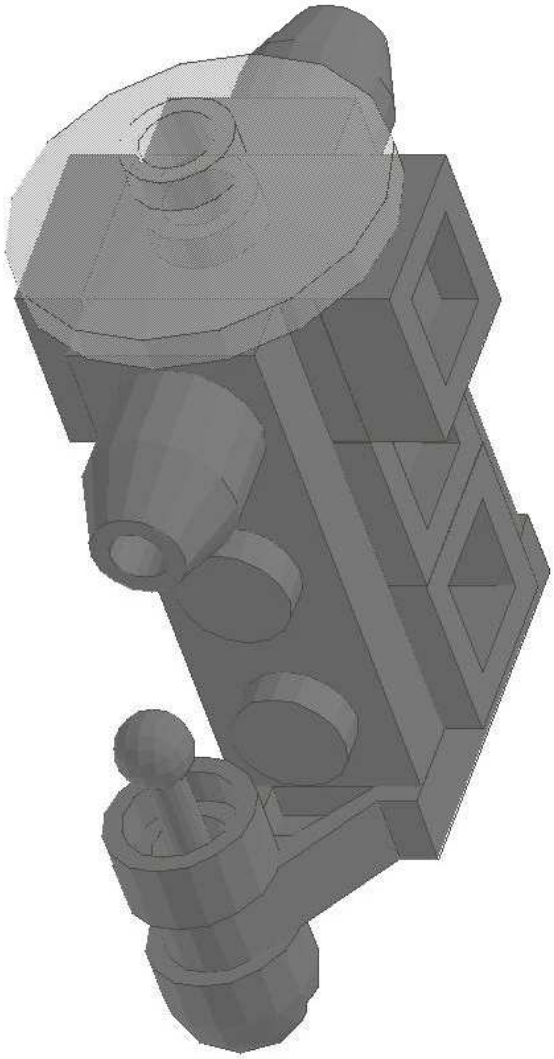

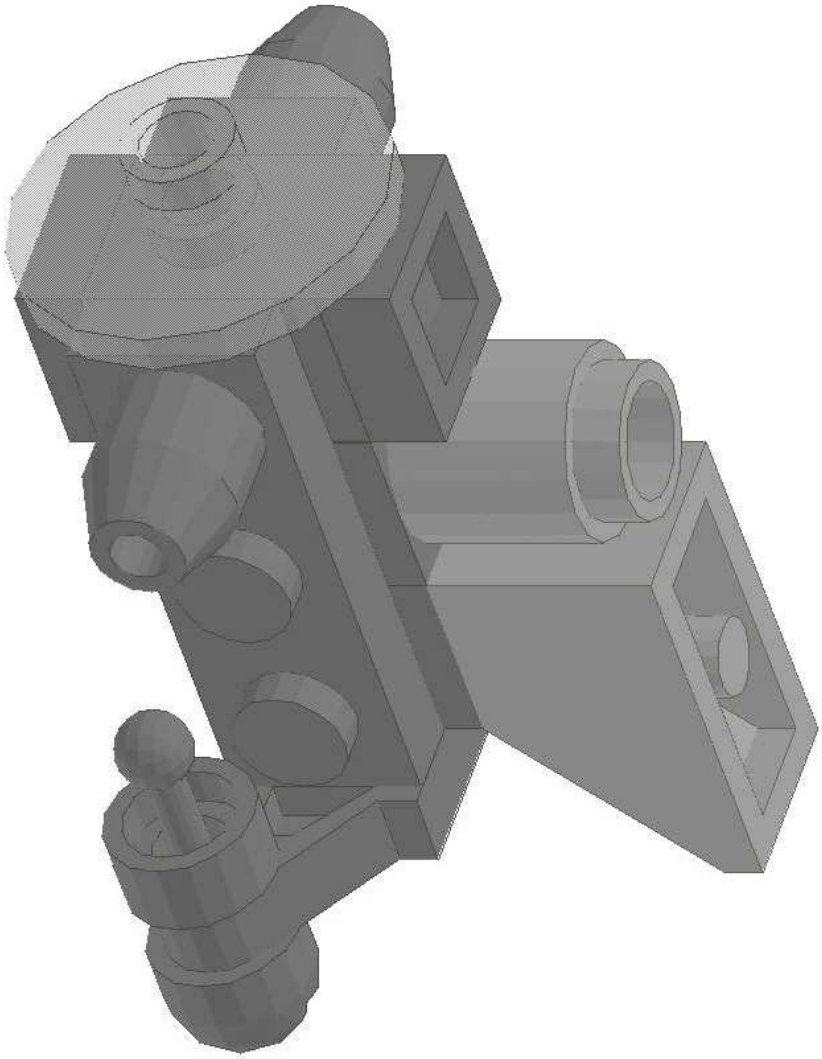

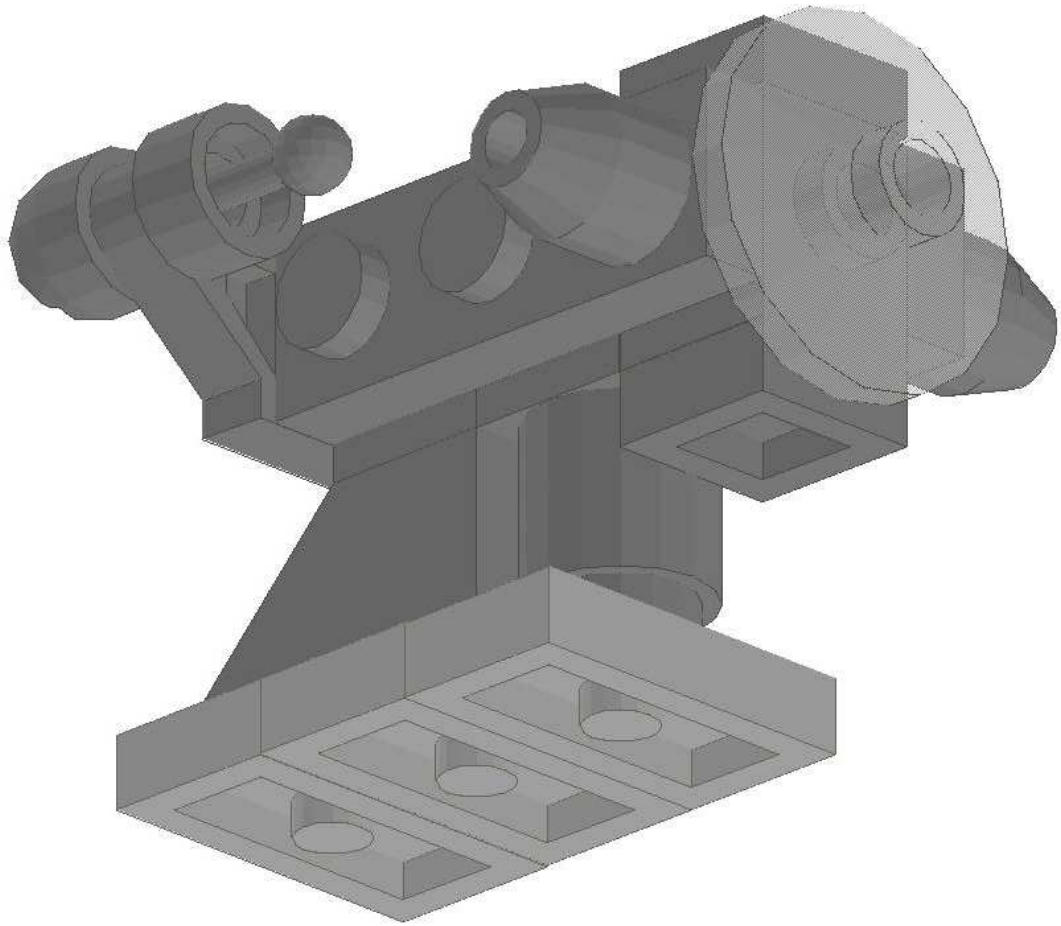

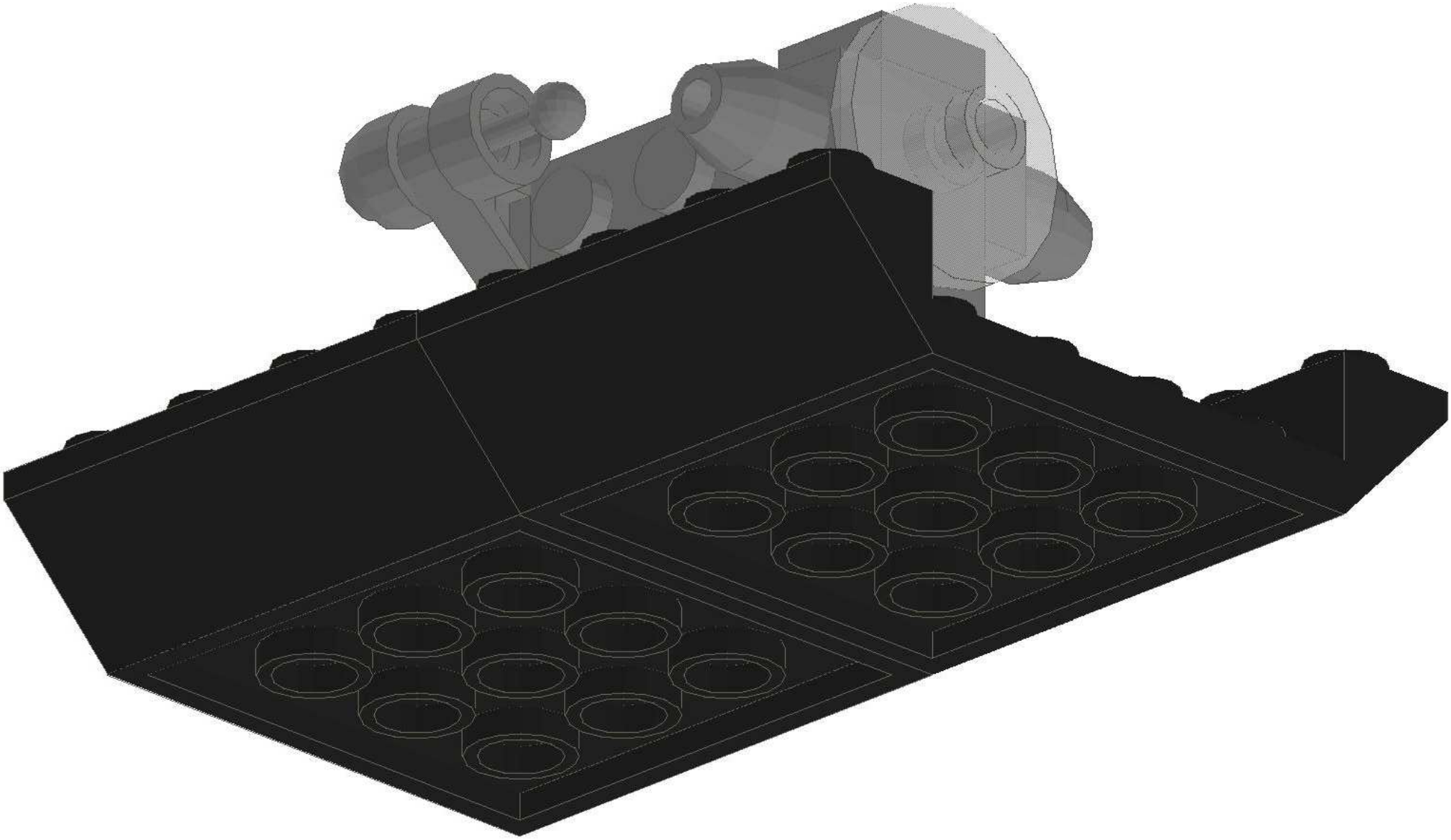

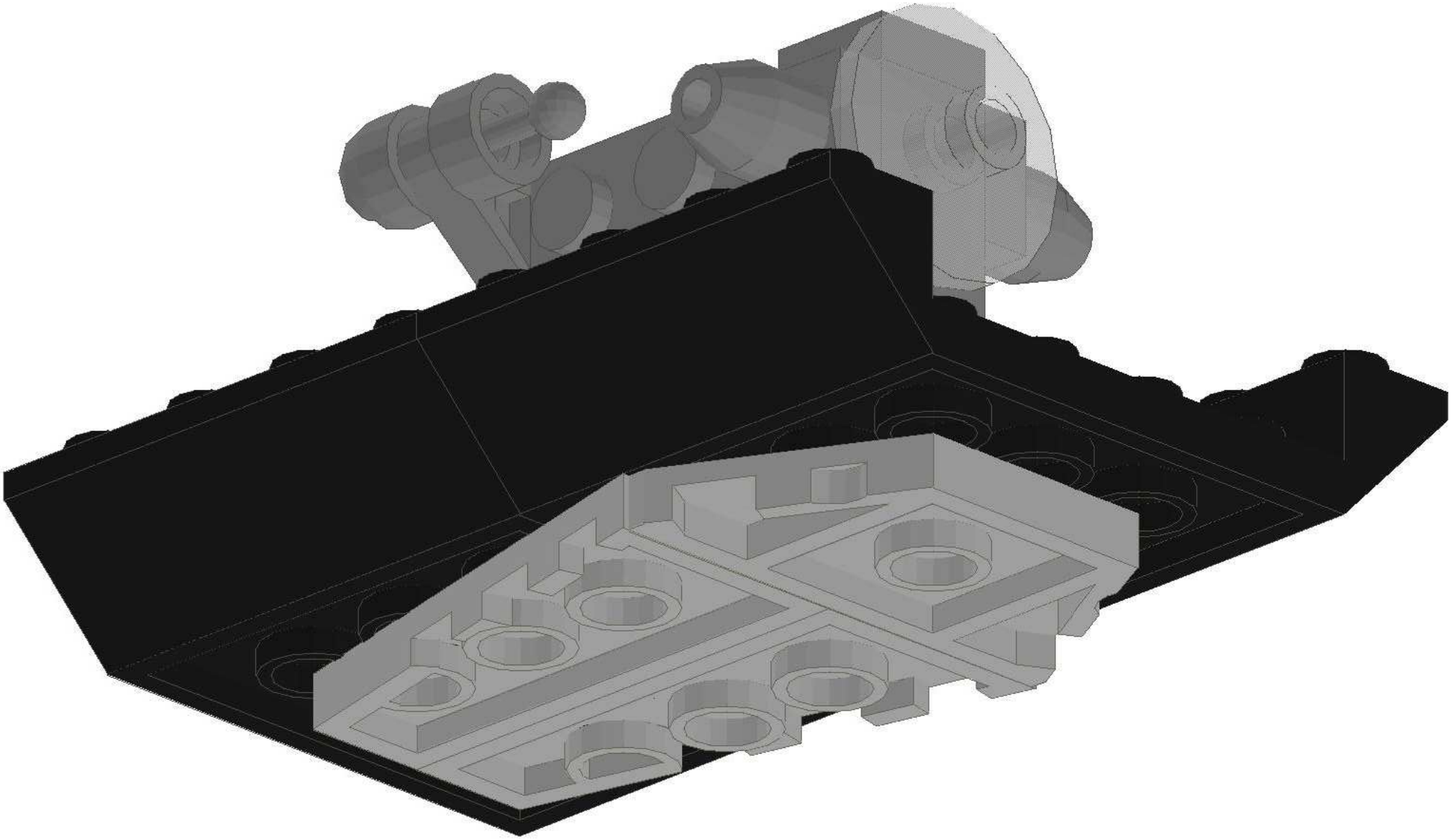

11

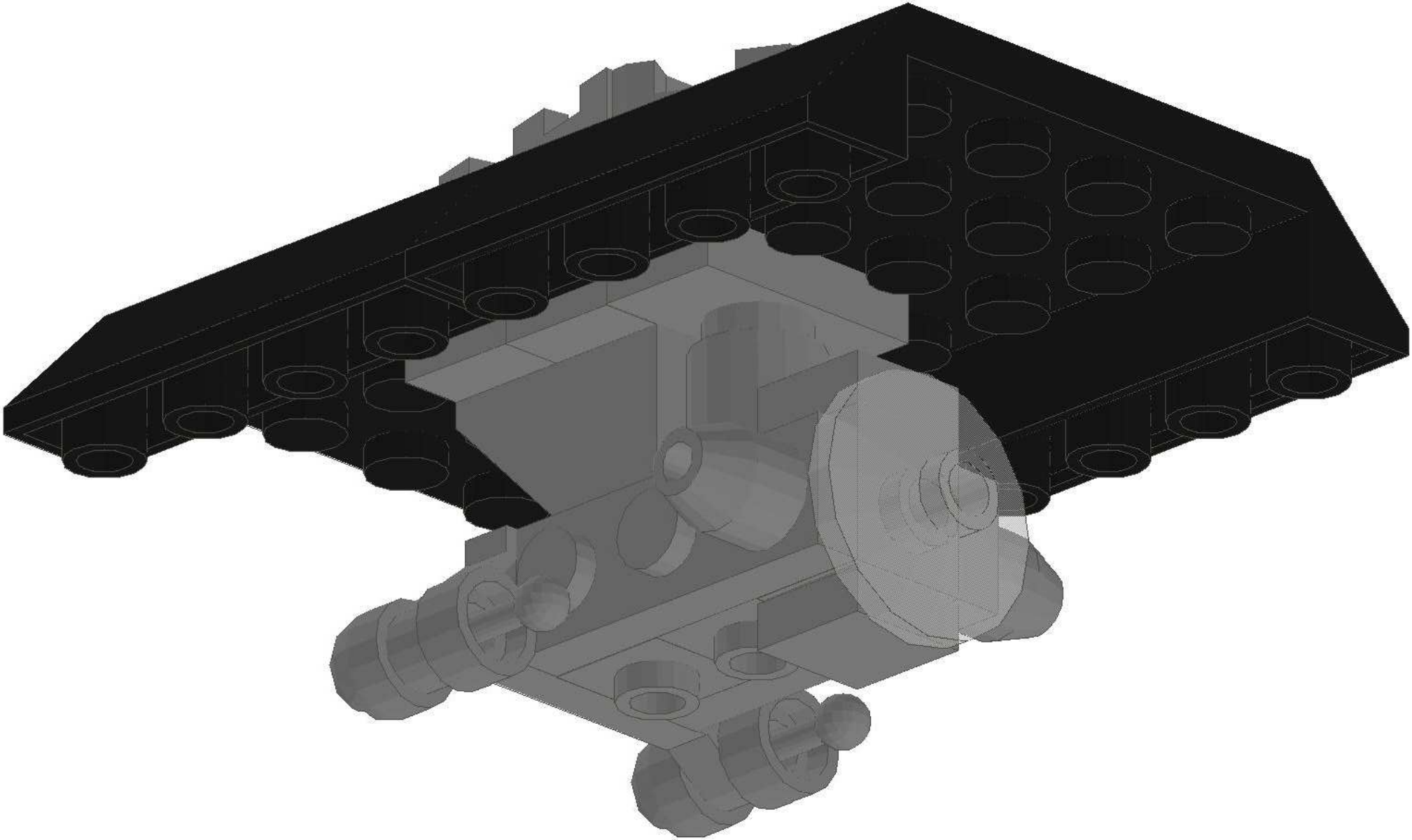

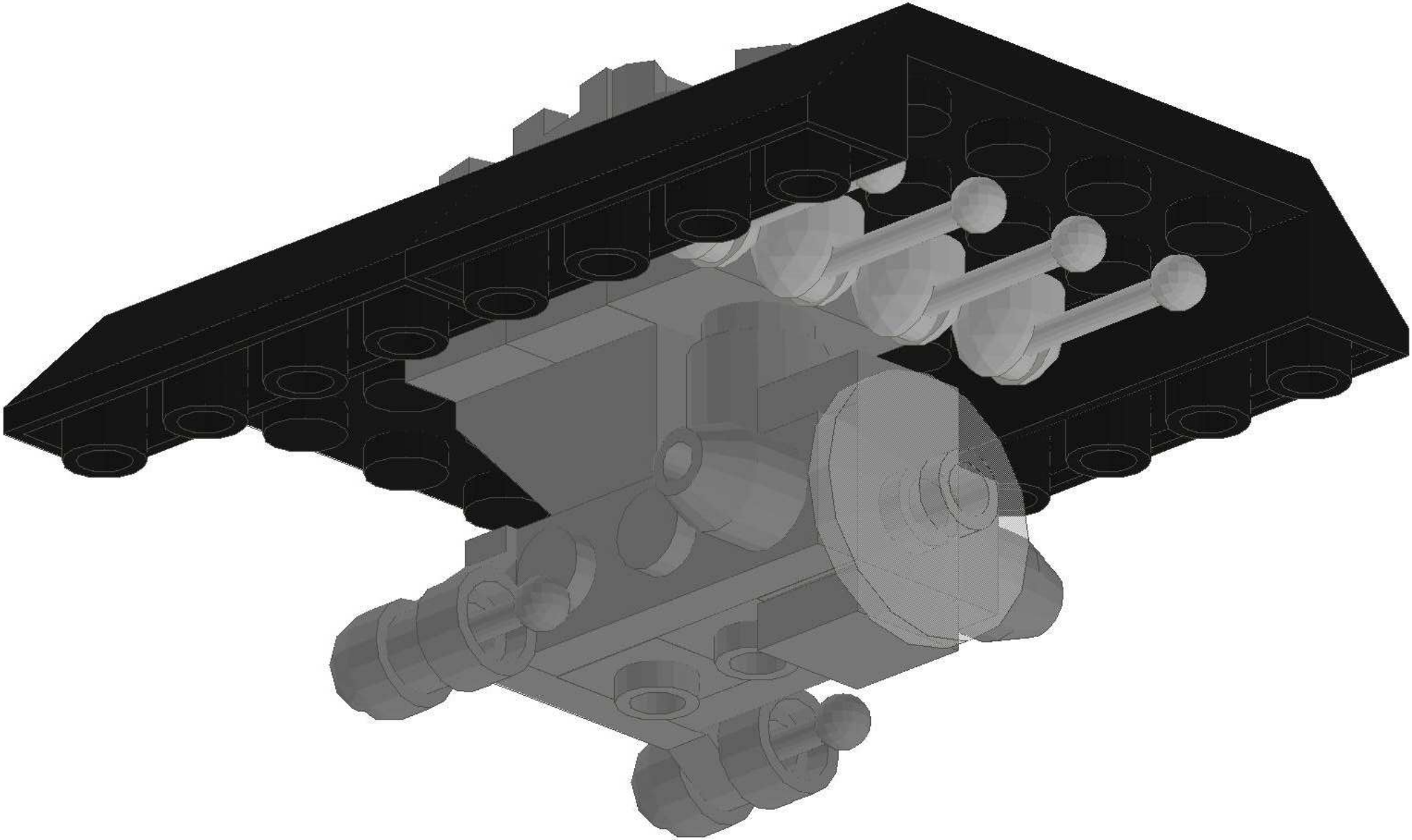

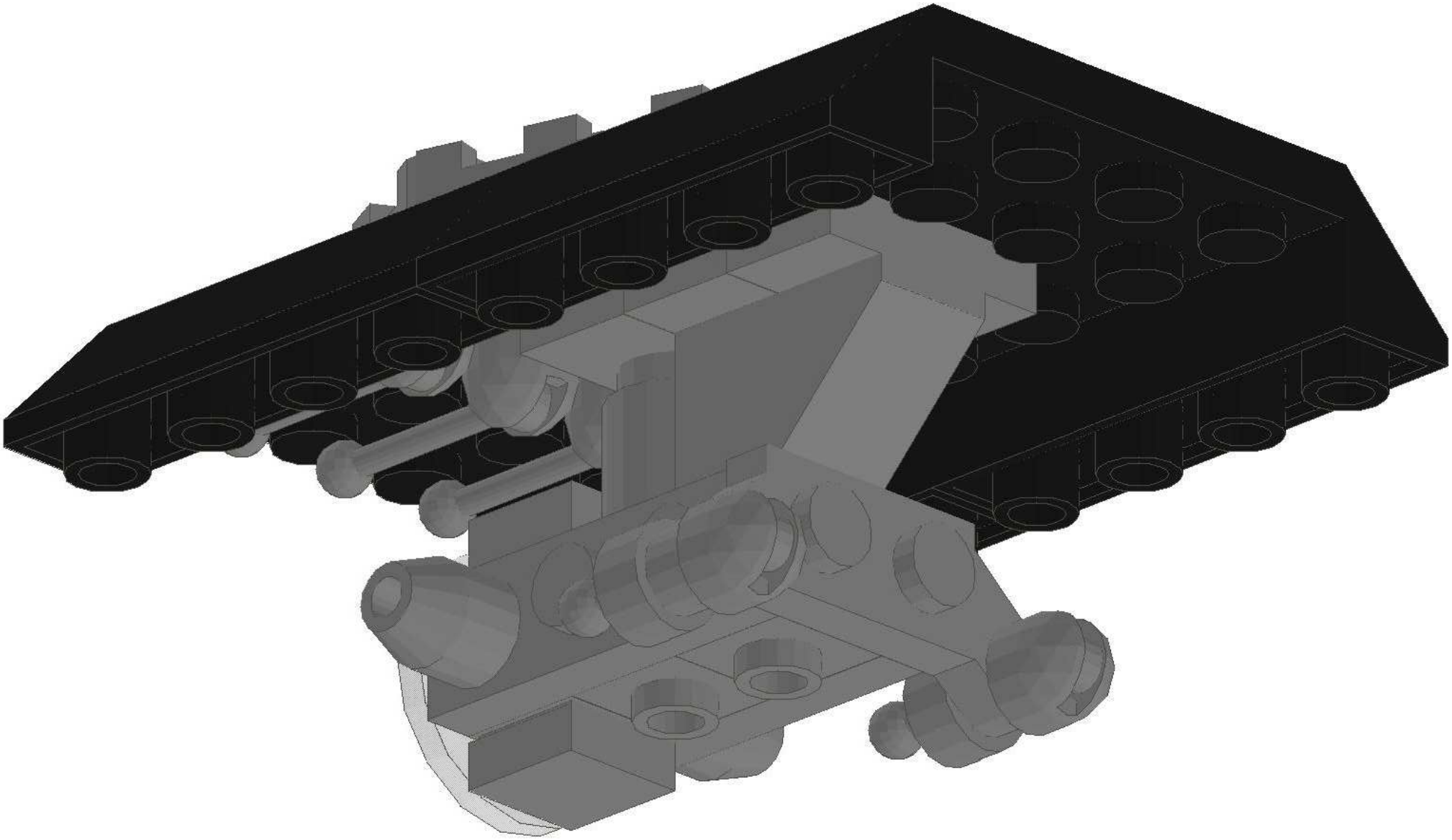

02

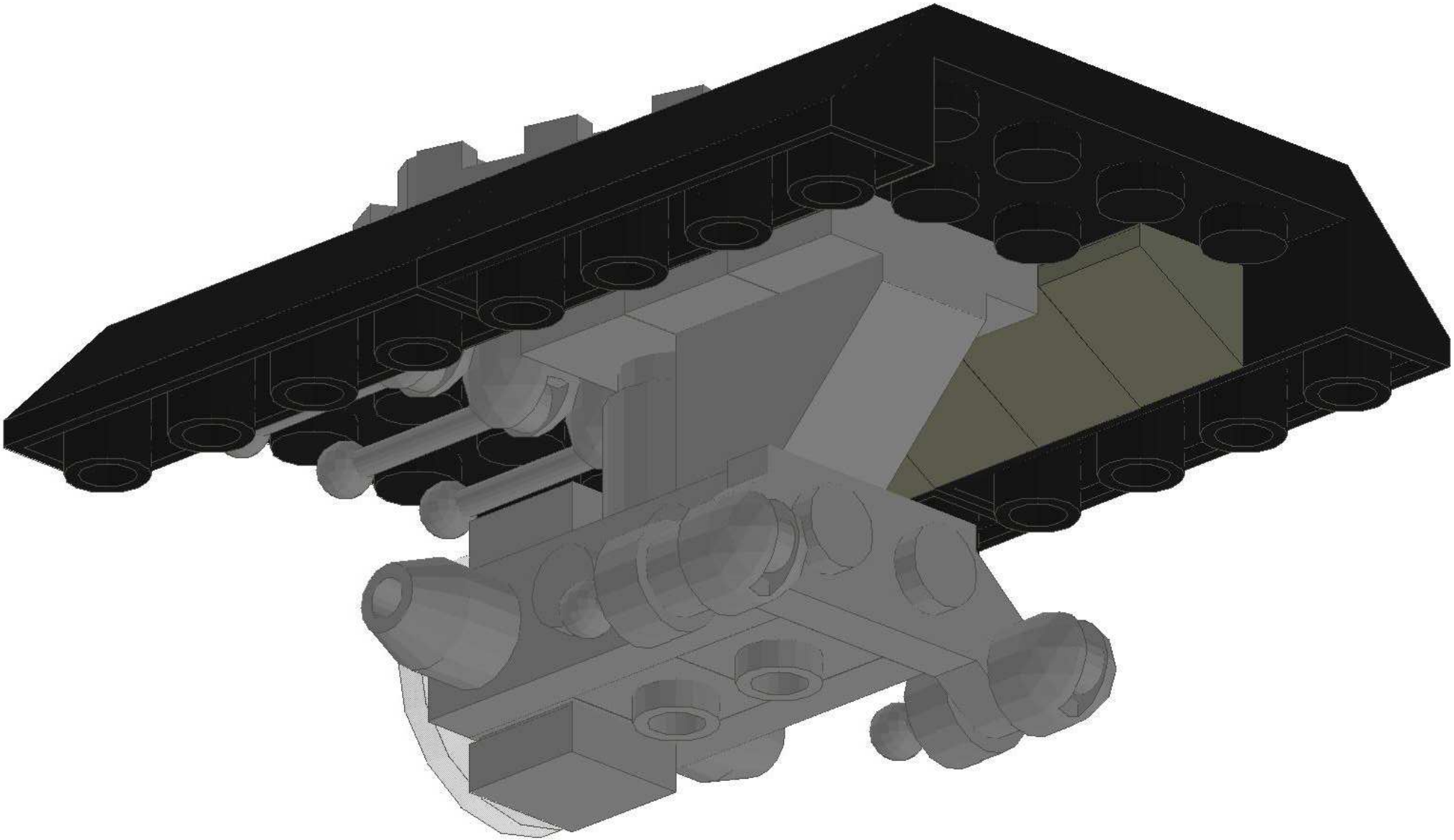

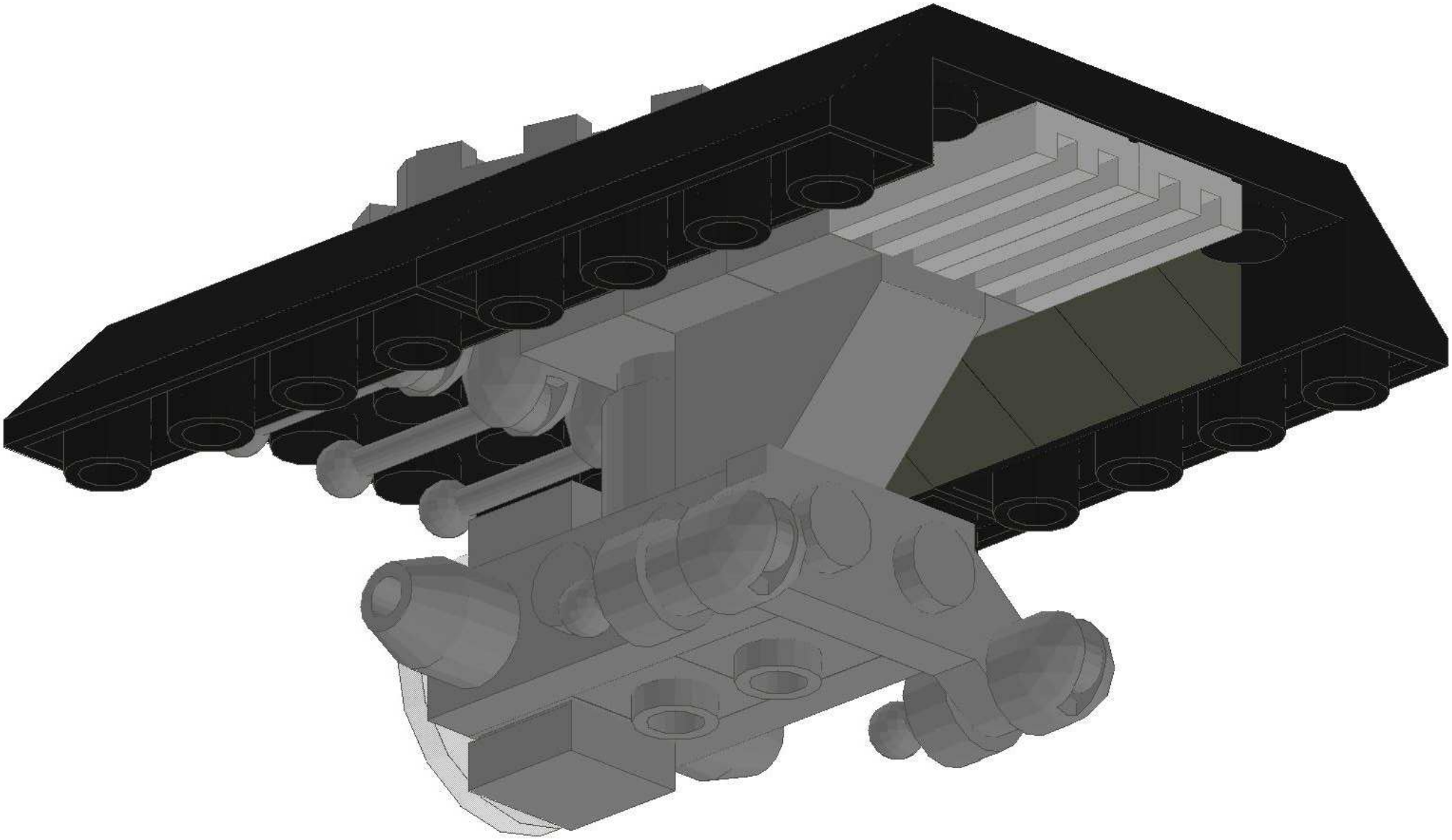

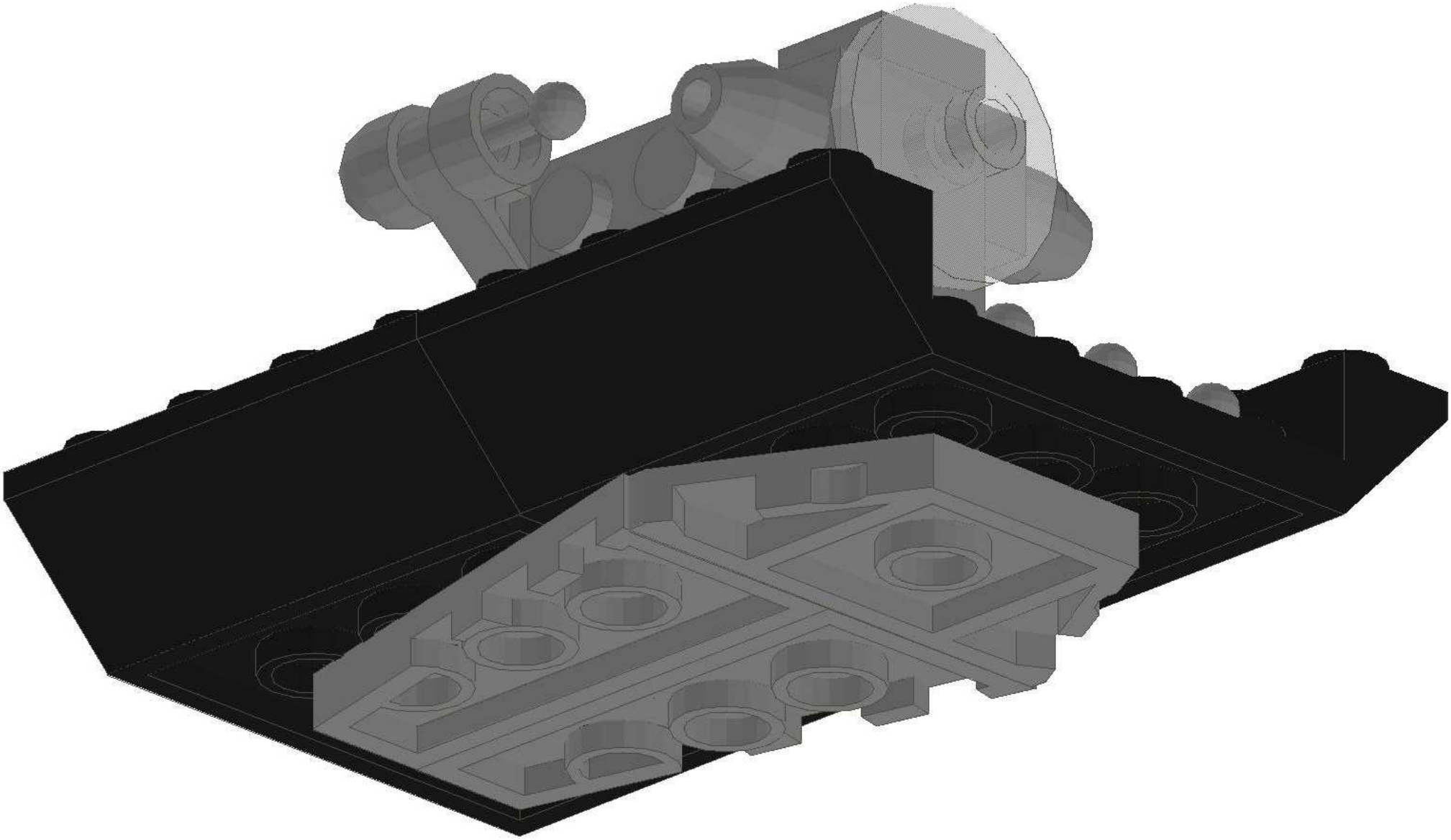

E2

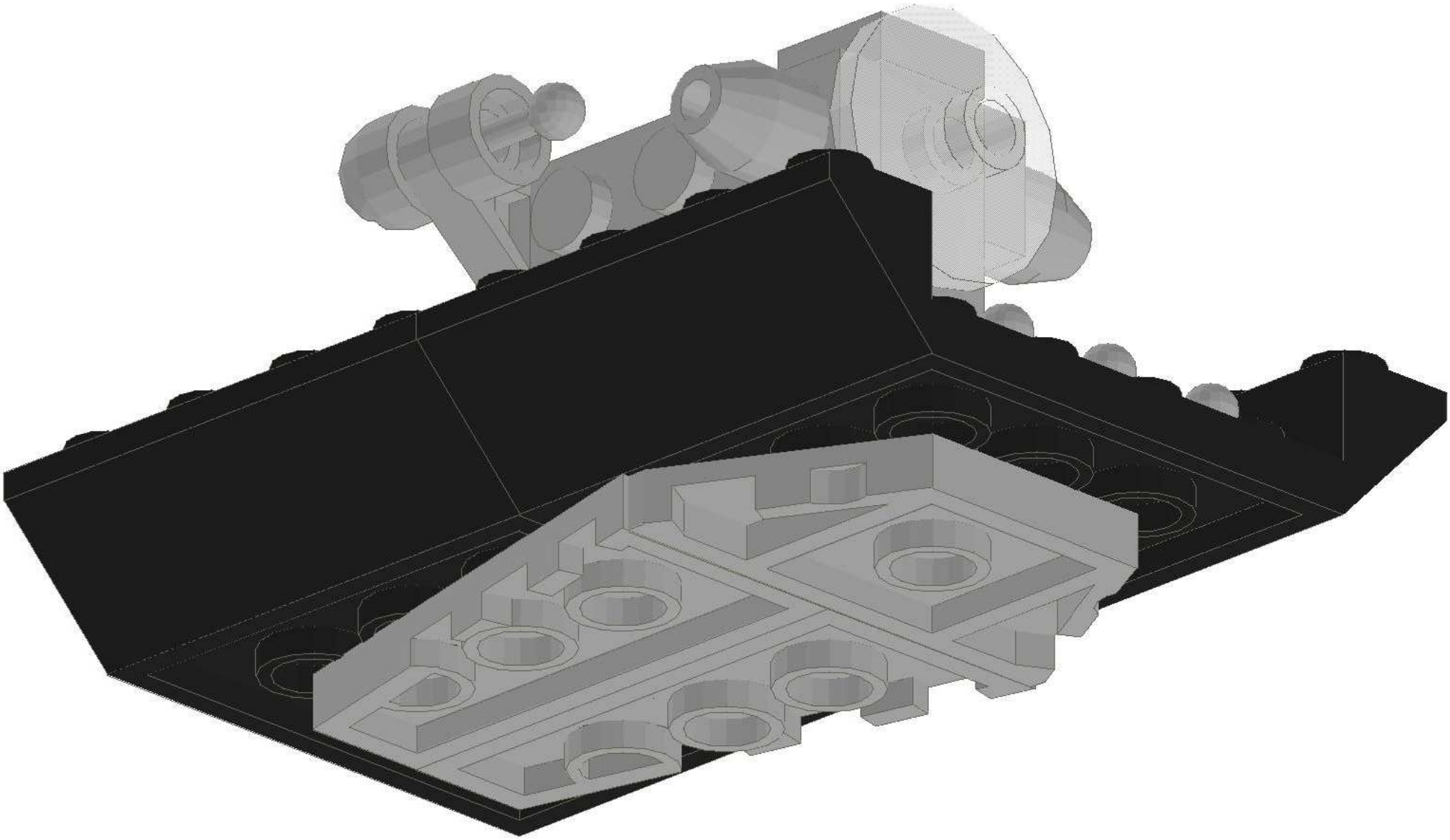

h2